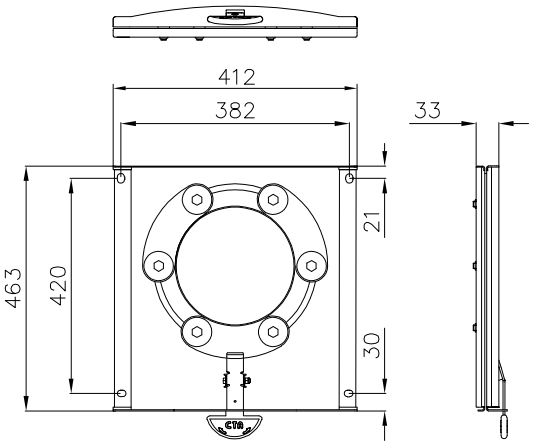
412
382
33
463
420
21
30