TELESCOPIC TABLE COLUMN
TECHNICAL DATASHEET

P/N: 9CT0114320A01

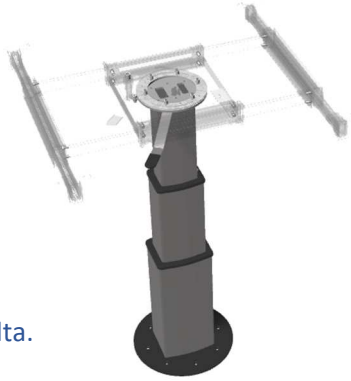

Stabile e fluida in fase di escursione, con blocco automatico sia in posizione bassa che in posizione alta.
Struttura in lega di alluminio ad alta resistenza. Montabile su qualsiasi tipo di pavimento.
In accoppiamento alla colonna tavolo è possibile abbinare uno dei traslatori CTA.

Stable and smooth during operation, with automatic locking in both the lowered and raised positions.
Constructed from high-strength aluminum alloy.
Can be installed on any type of flooring.
When paired with the table column, one of the CTA Sliding can be attached.

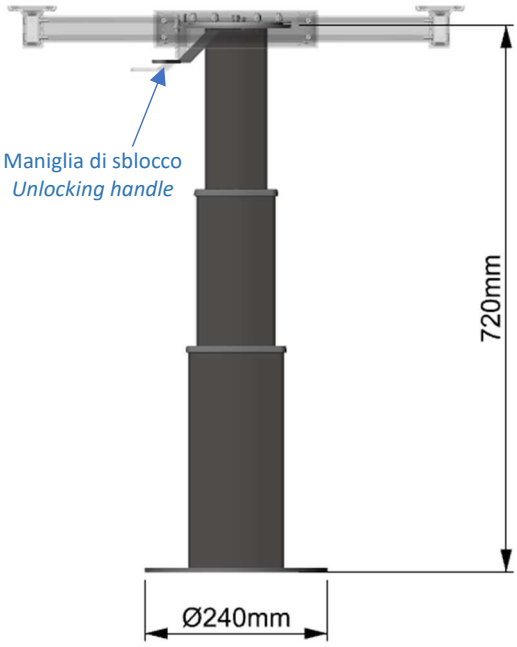

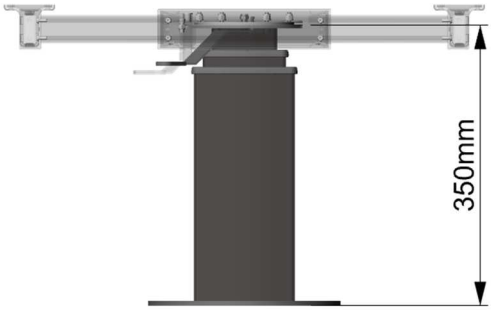

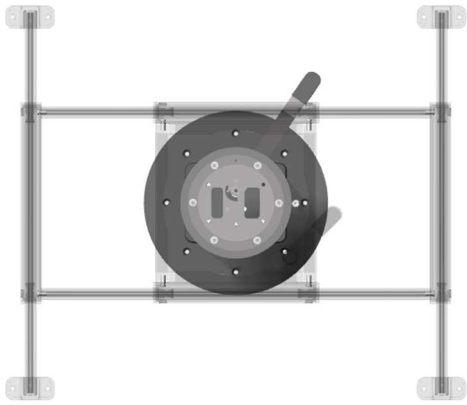

DATI TECNICI/Technical datascheet	
Dimensione alta / *High dimensions*	720 mm
Dimensione bassa / *Low dimensions*	350 mm
Peso / *Weight*	7,0 Kg
***Peso max sollevabile /** *Maximum liftable weight*	12,0 Kg
Materiale / *Materials*	Alluminio / Aluminum
Trattamento / *Treatment*	Anodizzazione / *Anodising*
Colore / *Color*	Nero / *Black*

*Nota Tecnica: Il peso massimo di sollevamento va considerato al netto del peso del Traslatore e del piano del Tavolo installato.
**Technical Note: The maximum lifting weight is to be considered net of the weight of the Sliding and the installed table top.*

CTA S.R.L.
Via Nicaragua 4 • 00071 Pomezia (RM) Italy • Tel. - Fax 06.91601096
www.cta-europe.com info@cta-europe.com